DEUTZ TCD 1.6

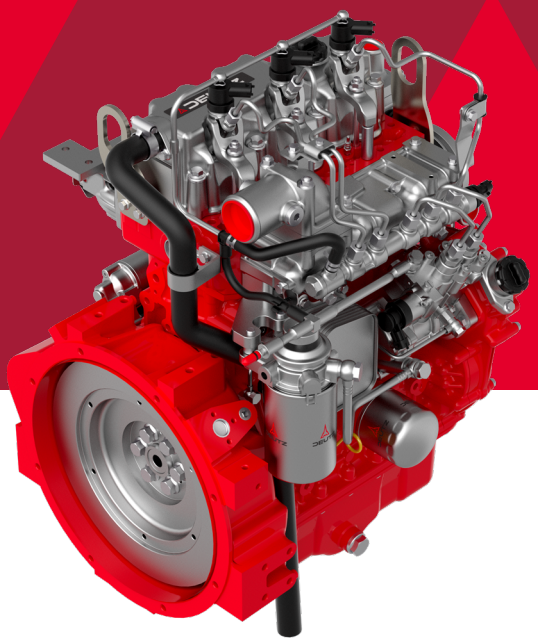

Small Size. Serious Power.

Der neue DEUTZ TCD 1.6 verbindet kompakte Abmessungen mit beeindruckender Leistung und hohem Drehmoment. Mit 41,2 kW Leistung und 164 Nm Drehmoment bietet der wassergekühlte 3-Zylinder-Dieselmotor die Power für anspruchsvolle Anwendungen – auch bei begrenztem Bauraum. Hochwertige Einspritztechnik, Turboaufladung mit Ladeluftkühlung und das weltweite DEUTZ-Serviceangebot machen ihn zu einer starken Lösung für mobile und stationäre Maschinen.

HIGHLIGHTS

- **Beeindruckende Leistung:** 41,2 kW Leistung und 164 Nm Drehmoment für anspruchsvolle Anwendungen.
- **Kompakte Bauweise:** Geringe Abmessungen für eine flexible Integration bei begrenztem Bauraum.
- **Hochwertige Technik:** Common-Rail-Einspritzsystem und Turboaufladung mit Ladeluftkühlung.
- **Vielseitig einsetzbar:** Für mobile und stationäre Anwendungen – von Pumpen und Bewässerungstechnik bis hin zu Hebe- und Material-Handling-Geräten.
- **DEUTZ Qualität:** Geprüfte und zertifizierte Technologie sowie weltweiter Service und technische Unterstützung.

HAUPTMERKMALE

Der DEUTZ TCD 1.6 ist ein wassergekühlter 3-Zylinder-Dieselmotor mit 1,64 Litern Hubraum. Mit 41,2 kW Leistung bei 3.000 min^{1} und maximal 164 Nm Drehmoment bei 1.800 min^{1} bietet er hohe Leistungsdichte bei kompakten Abmessungen. Common-Rail-Einspritzung und Turboaufladung mit Ladeluftkühlung sorgen für eine leistungsstarke Motorauslegung. Je nach Emissionsanforderung sind DOC- oder DOC/DPF-Konfigurationen vorgesehen. Das Wartungsintervall beträgt 500 Betriebsstunden.
Dank seiner kompakten Bauweise eignet sich der Motor für mobile und stationäre Anwendungen wie Pumpen und Feldbewässerungsanlagen, Hebebühnen, Weinberg- und Spezialtraktoren sowie Material-Handling-Geräte und kompakte Arbeitsmaschinen – auch bei begrenztem Bauraum.

Weitere Informationen

DEUTZ ENGINES

TECHNISCHE DATEN

MOTORTYP	D 1.6	TCD 1.6
Zylinderzahl	3	3
Hubraum (l)	1,64	1,64
Max.Nenndrehzahl (min^{-1})	3000	3000
Aufladung	Saugmotor	Turbolader mit Ladeluftkühlung
Leistung nach ISO 14396 (kW)	18	41,2
Bei Drehzahl (min^{-1})	3000	3000
Max.Drehmoment (Nm)	89	164
Bei Drehzahl (min^{-1})	1300 – 1500	1800
Wartungsintervall (h)	500	500
Gewicht (DIN 70020 Teil 7A) (kg)	185	200

LEISTUNGSKURVE / DREHMOMENTVERLAUF

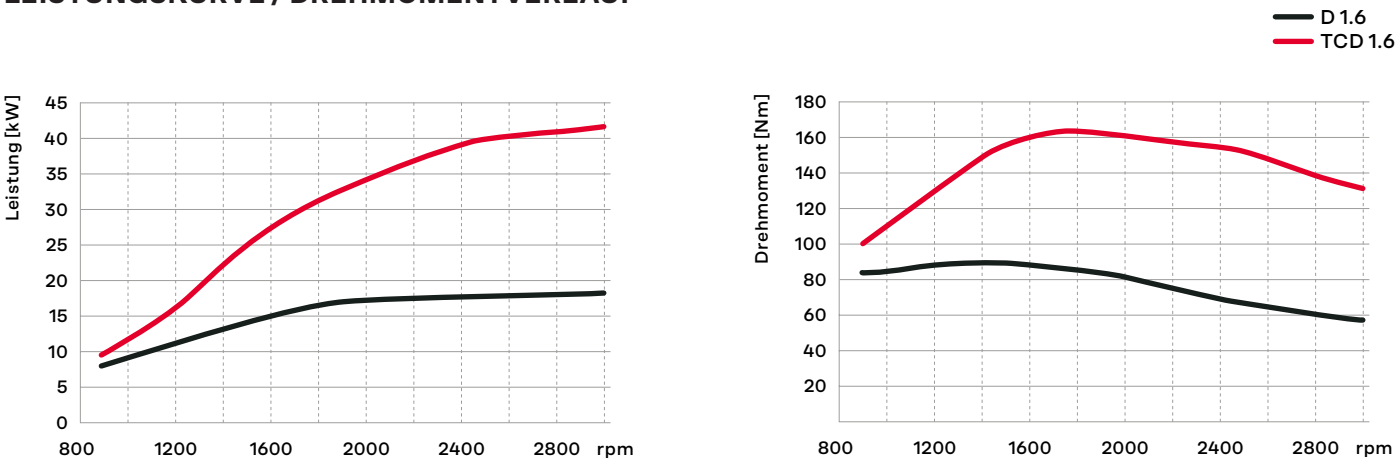

ABMESSUNGEN

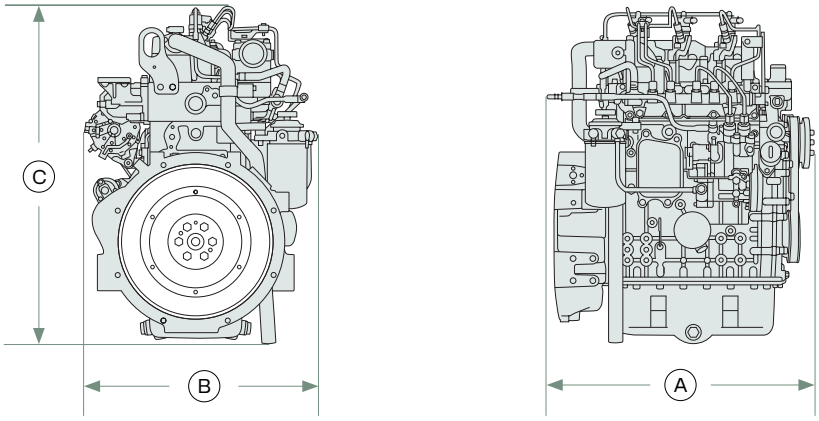

MOTORTYP	A	B	C
D 1.6 (mm)	539	496	716
TCD 1.6 (mm)	680	519	787

Technische und sonstige Änderungen vorbehalten.